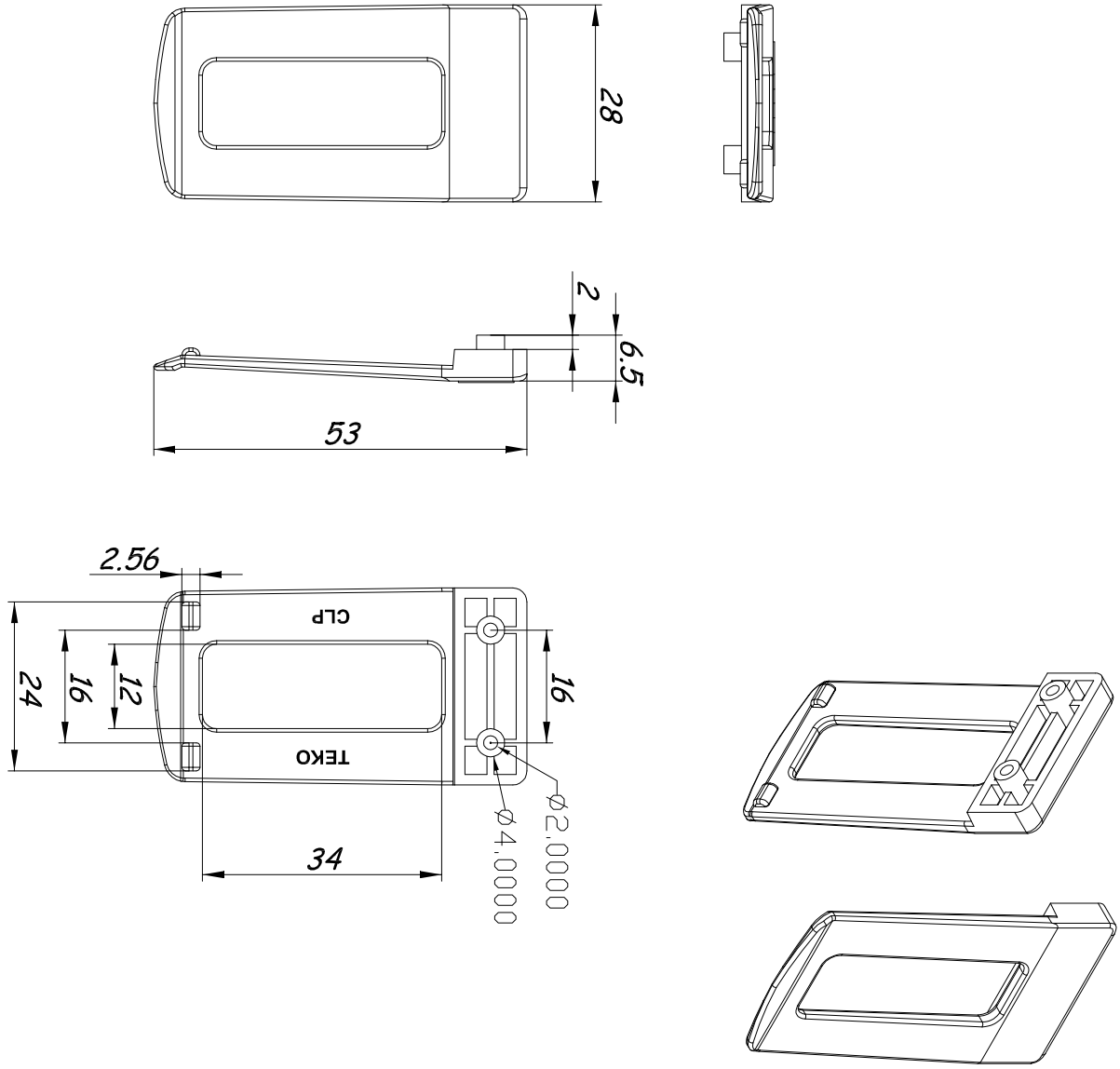
28
2
6.5
53
2.56
CLP
TEKO
24
16
12
16
34
Ø2.0000
Ø4.0000